Victoria-N

Ref. 855837...

Sencillez y funcionalidad destacan en esta colección que ofrece soluciones con un diseño actual para el espacio de baño. Propuestas que se adaptan perfectamente a cada estilo de vida y permiten personalizar el espacio de baño con distintas composiciones.

Unik Family (mueble base y lavabo)

Instalación de la grifería: En el lavabo
Lavabo / Agujeros para grifería: 1 Agujero en el centro
Lavabo / Posición de la repisa: A ambos lados
Lavabo / Repisa integrada
Material / Lavabo: Porcelana
Mueble base / Combinación de puertas y cajones: 3 Cajones
Mueble base / Estructura: Cajones
Mueble base / Sistema de apertura y cierre: Cajones con cierre amortiguado
Tipo de instalación: Suspendido, Suspendido con patas

Colores y acabados

Cómo obtener la referencia completa
Sustituya los ".." en la referencia por el código del acabado deseado de la lista siguiente.

153 Gris antracita
154 Wenge texturizado
155 Roble texturizado
806 Blanco brillo

Medidas

Longitud: 800 mm.
Anchura: 460 mm.
Altura: 740 mm.

Opcional

816760001 Toallero lateral para mueble
816760001 Toallero lateral para mueble
816760001 Toallero lateral para mueble
816760001 Toallero lateral para mueble
816760001 Toallero lateral para mueble
816760001 Toallero lateral para mueble
816761001 Set de 2 colgadores para mueble
816761001 Set de 2 colgadores para mueble
816761001 Set de 2 colgadores para mueble
816761001 Set de 2 colgadores para mueble
816761001 Set de 2 colgadores para mueble
816761001 Set de 2 colgadores para mueble
816761001 Set de 2 colgadores para mueble
816819409 Caja organizadora
816819409 Caja organizadora
816819409 Caja organizadora
816819409 Caja organizadora
816819409 Caja organizadora
816819409 Caja organizadora
816819409 Caja organizadora
816819409 Caja organizadora
816819409 Caja organizadora
816819409 Caja organizadora
816555001 Conjunto de dos patas opcionales
816555001 Conjunto de dos patas opcionales
816820409 Caja organizadora
816820409 Caja organizadora
816820409 Caja organizadora
816820409 Caja organizadora
816820409 Caja organizadora
816820409 Caja organizadora
816820409 Caja organizadora
816820409 Caja organizadora
816820409 Caja organizadora
816820409 Caja organizadora

© Copyright 2011. Roca Sanitario, S.A. - All rights reserved

Victoria-N

Ref. 855837...

Dibujos técnicos

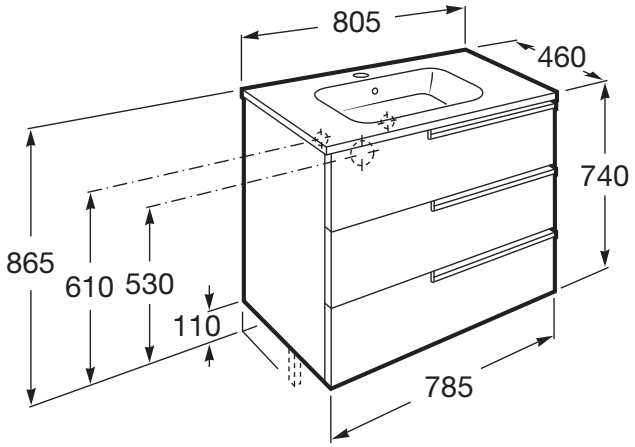

© Copyright 2011, Roca Sanitario, S.A. - All rights reserved

Victoria-N

Ref. 855837...

© Copyright 2011, Roca Sanitario, S.A. - All rights reserved

Victoria-N

Ref. 855837...

© Copyright 2011, Roca Sanitario, S.A. - All rights reserved

Victoria-N

Ref. 855837...

© Copyright 2011, Roca Sanitario, S.A. - All rights reserved