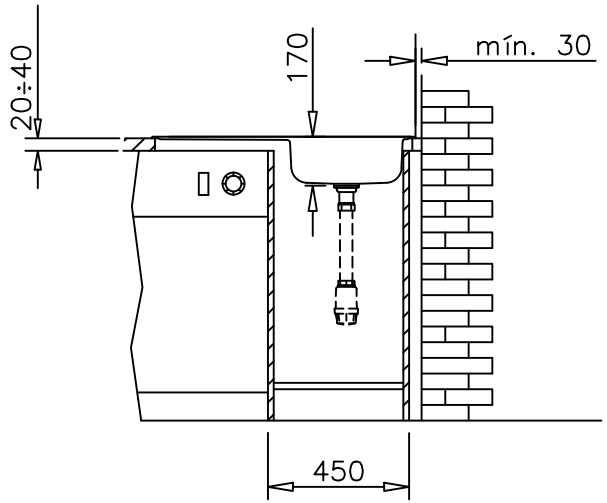

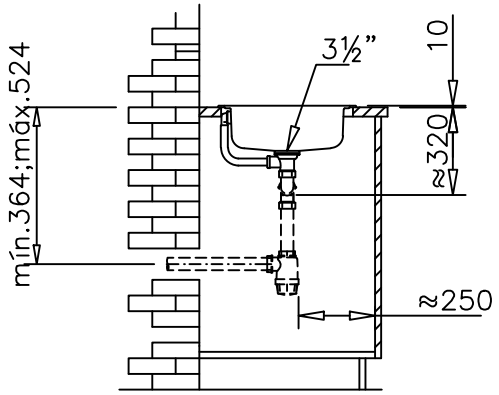

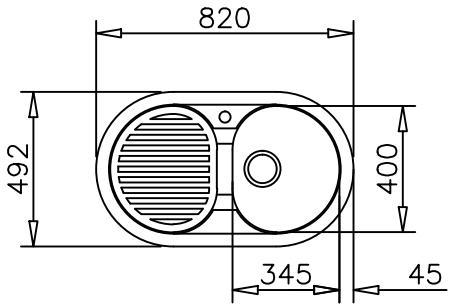

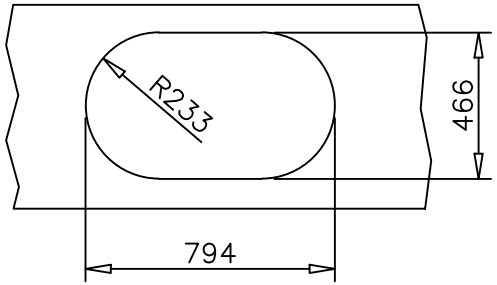

				Denominación		Material	Código
					Fecha	Nombre	sintetika' sinks s.l.
				Dibujado	29.7.11	J.G.A	
				Comprobado			
				Escala	TOLERANCIAS GENERALES:		Plano Nº.
				1:20	Instalación de fregadero STKD R1C1E		Sustituye a:
Est.	Modificación	Fecha	Nomb				Localizador: