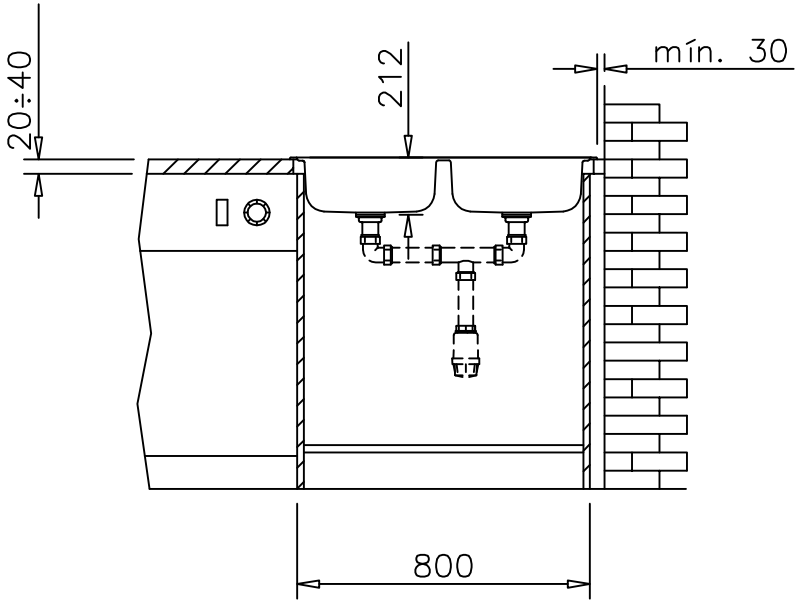

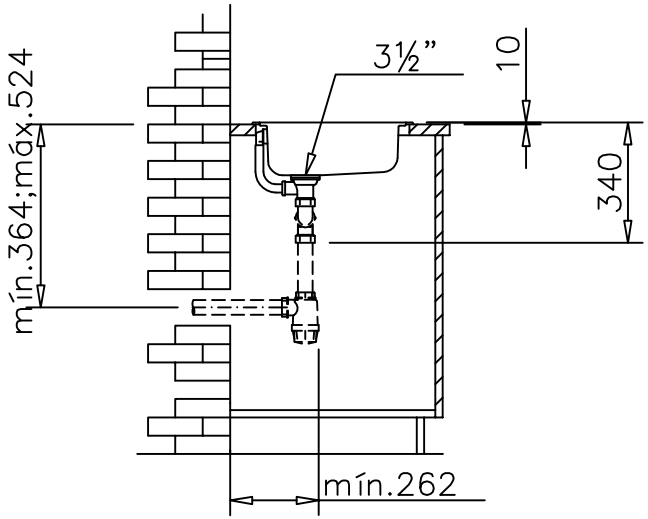

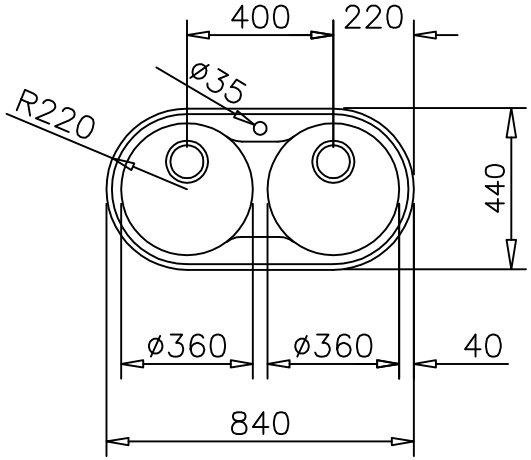

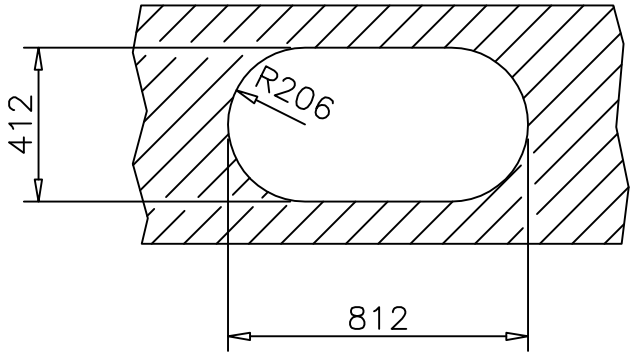

				Denominación		Material	Código
					Fecha	Nombre	Sintétika' sinks s.l. — Polígono "La Cerrada",10 Mallaño - Cantabria
				Dibujado		F.Y.B.	
				Comprobado			
				Escala	TOLERANCIAS GENERALES:		Plano Nº. AY 11368
				1:20	MODEL STKD R 2B		Sustituye a:
Est.	Modificación	Fecha	Nomb				Localizador: 12A–5